DATI TECNICI TECHNICAL DATA

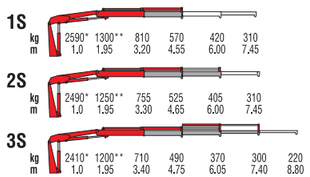

(*) Portata teorica - Theoretical lifting capacity
(**) Portata al gancio fisso (solo se con limitatore di carico in area CE)
Capacity at fixed hook (only if with load limiting device in EC area)

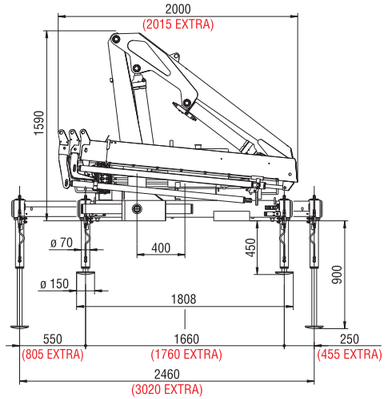

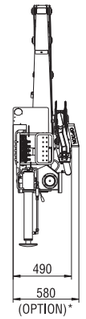

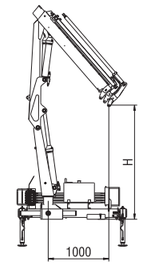

h. 803N 1S = 2110
h. 803N 2S = 1995
h. 803N 3S = 1880

(*) Con attivazioni elementi supplementari
With supplementary elements activations

MOMENTO DI SOLLEVAMENTO MAX. LIFTING MOMENT MOMENT D'ÉLÉVATION MAX. MAX. HUBMOMENT MOMENTO DE ELEVACIÓN MÁX. MOMENTO DE ELEVAÇÃO MÁX. **(tm)**	SBRACCIO MAX. VERTICALE MAX VERTICAL REACH MAX LONGUEUR DU BRAS VERTICALE MAX VERTIKALE REICHWEITE ALCANCE MÁX. VERTICAL ALCANCE MÁX. VERTICAL **(m)**	ANGOLO DI ROTAZIONE SLEWING ANGLE ANGLE ROTATION SCHWENKBEREICH ANGULO DE ROTACIÓN ANGULO DE ROTAÇÃO **(°)**	VELOCITÁ DI ROTAZIONE SLEWING SPEED VITESSE DE ROTATION DREHGESCHWINDIGKEIT VELOCIDAD DE ROTACIÓN VELOCIDADE DE ROTAÇÃO **(180°)**
2.6	1s / 2s / 3s hyd. 6.98 / 8.32 / 9.66 man. 9,72 / 9,72 / 10,95	370	10 s

PENDENZA MAX. DI LAVORO MAX WORKING HEEL DEVERS MAXI DE TRAVAIL MAX. ARBEITSNEIGUNG INCLINACIÓN MÁX. DE TRABAJO PENDÊNCIA MÁX. DE TRABALHO **(°)**	PRESSIONE D'ESERCIZIO WORKING PRESSURE PRESSION DE SERVICE BETRIEBSDRUCK PRESIÓN DE TRABAJO PRESSÃO DE TRABALHO **(bar)**	PESO GRU SENZA STABILIZZATORI CRANE WEIGHT WITHOUT STABILIZERS POIDS GRUE SANS STABILISATEURS KRANGEWICHT OHNE ABSTÜTZUNGEN PESO DE LA GRUA SIN ESTABILIZADORES PESO DA GRUA SEM ESTABILIZADORES **(kg)**	PESO STABILIZZATORI WEIGHT OF STABILIZERS POIDS DES STABILISATEURS GEWICHT DER ABSTÜTZUNGEN PESO ESTABILIZADORES PESO DOS ESTABILIZADORES **(kg)**
4 (7%)	175	1s / 2s / 3s 395 / 430 / 460	Std. 60 Ext.77

CAPACITÀ SERBATOIO OLIO OIL TANK CAPACITY CONTENANCE RÉSERVOIR HUILE ÖLBEHÄLTERHINHALT CAPACIDAD DEL TANQUE DE ACEITE CAPACIDADE DO TANQUE DE ÓLEO **(l)**	PORTATA AL DISTRIBUTORE OIL FLOW TO THE DISTRIBUTOR BOX DÉBIT D'HUILE HYDRAULIQUE AU DISTRIBUTEUR HYDRAULISCHE ÖLFORDERMENGE ZUM STEUERVENTIL CAUDAL DE ACEITE AL DISTRIBUDOR DESCARGA DE OLEO HIDRAULICO AO DISTRIBUIDOR **(l/min)**
25	8

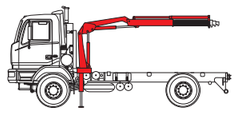

Autocarro consigliato
Recommended truck
Camion conseillé
Camion aconsejado
Caminhão aconselhado

Passo - Wheelbase - Empattement - Passo: 2800 mm M.T.T. ton 3,5
G.V.W. ton 3,5

ACCESSORI

- Radiocomando
- Attivazione elementi supplementari
- Verricello*
- Stabilizzatori extra estensibili
- Stabilizzatori girevoli
- Operator Full Protection (No con radiocomando)

ACCESSORIES

- Radio-Remote control
- Supplementary elements activation
- Winch*
- Extra extensible stabilizers
- Rotating stabilizers
- Operator Full Protection (No with radio-remote control)

ACCESSOIRES

- Radio
- Activation éléments supplémentaires
- Treuil*
- Stab. Extra-extensibles
- Béquilles tournantes
- Operator Full Protection (Non avec radiocommande)

ZUBEHOERE

- Funkfernsteurung
- Zusatzfunktionen
- Seilwinde*
- Extra-breite Abstützungen
- Drehbare Abstützbeine
- Operator Full Protection (Nicht mit Funkfernsteuerung)

ACCESORIOS

- Radiomando
- Activación de elementos suplementarios
- Cabrestrante*
- Estab.extra extensibles
- Estabilizadores giratorios
- Operator Full Protection (No con radiomando)

ACCESORIOS

- Comando por Rádio
- Ativação de elementos suplementares
- Guincho de cabo*
- Estabilizadores extra extensíveis
- Estabilizadores giratórios
- Operator Full Protection (Não com comando por rádio)

*) 0.4 t

- Dati, descrizioni e illustrazioni sono relativi solo ed unicamente ai modelli commercializzati alla data di stampa di questo depliant. Successivamente alla data di stampa queste informazioni sono meramente indicative e non impegnano Amco Veba. Eventuali variazioni sono a discrezione di Amco Veba e sono sempre nel rispetto delle normative di sicurezza pertinenti ed applicabili. Per ottenere dati, descrizioni ed illustrazioni aggiornati, fare riferimento al costruttore o al rivenditore. Gru prodotte e/o commercializzate da Amco Veba.
- Data, descriptions, and illustrations pertain only and uniquely to models sold at the time of printing of this brochure. After the date of printing, this information is purely indicative and not binding upon Amco Veba. Future modifications are solely at the discretion of Amco Veba and are always in compliance with applicable and pertinent safety standards. To obtain updated data, descriptions, and illustrations, contact the manufacturer or your reseller. Cranes manufactured and/or marketed by Amco Veba.
- Les données, les descriptions et les illustrations se rapportent seulement et exclusivement aux modèles commercialisés à la date d'impression de ce dépliant. Après la date d'impression, ces informations sont simplement indicatives et n'engagent pas Amco Veba. D'éventuelles modifications sont à la discrétion d'Amco Veba et toujours dans l'observance des normes de sécurité pertinentes et applicables. Pour obtenir les données, les descriptions et les illustrations actualisées, s'adresser au fabricant ou au revendeur. Grues produites et/ou vendues par Amco Veba.
- Daten, Beschreibungen und Abbildungen beziehen sich ausschließlich auf die zum Zeitpunkt des Drucks dieser Broschüre vertriebenen Modelle. Nach diesem Datum verstehen sich diese Informationen als rein richtungweisend und sind in keinem Fall für Amco Veba verbindlich. Amco Veba behält sich vor, nach eigenem Ermessen und in jedem Fall unter Berücksichtigung der zugehörigen und geltenden Sicherheitsvorschriften Änderungen vorzunehmen. Bitte wenden Sie sich für aktuelle Daten, Beschreibungen und Abbildungen an den Hersteller oder Händler. Die Kräne werden von Amco Veba hergestellt und/oder vermarkt.
- Los datos, descripciones e ilustraciones corresponden únicamente a los modelos comercializados hasta la fecha de impresión de este folleto. Después de la fecha de impresión estos datos son sólo como referencia y no comprometen a Amco Veba. Las posibles variaciones son a discreción de Amco Veba y son conformes a las normas de seguridad pertinentes y aplicables. Para obtener datos, descripciones e ilustraciones actualizadas, dirigirse al fabricante o al distribuidor. Gruas producidas y/o comercializadas por Amco Veba.
- Os dados, descrições e ilustrações referem-se única e exclusivamente aos modelos comercializados à data da impressão deste folheto. Após a data da impressão, estas informações são meramente indicativas pelas quais a Amco Veba não se responsabiliza. Eventuais alterações ficam ao critério da Amco Veba e estão sempre em conformidade com as normas de segurança pertinentes e aplicáveis. Para obter dados, descrições e ilustrações actualizados, contacte o fabricante ou revendedor. Guindaste produzidos e/ou comercializados pela Amco Veba.

M.K.T. 5.80.0260. Data di stampa - Date of printing - Date d'impression - Zeitpunkt des Drucks - Fecha de impresión - Data da impressão: 1/12/2009.

AMCO VEBA GROUP

803N

Amco Veba s.r.l.
Via Einstein, 4
42028 Poviglio (RE) Italy
Tel. +39 0522 40.80.11
Fax +39 0522 40.80.80
E-mail: commerciale@amcoveba.it
www.amcoveba.com

COMPANY WITH QUALITY SYSTEM CERTIFIED BY DNV
=ISO 9001/2000=

COMPANY WITH QUALITY SYSTEM CERTIFIED BY DNV • ISO 9001/2000

803 N

AMCO VEBA GROUP

803N

903N RRS
RADIO REMOTE STANDARD

- Sfili esagonali
- Martinetti sfilo indipendenti
- Valvole flangiate
- Kit di montaggio compreso
- Serbatoio olio
- Norma di progettazione: EN12999
- Classe di collaudo a fatica: B3
- Stabilizzatori allargabili manualmente
- Kit segnale luminoso aste chiuse (CE)
- Blocco rotazione meccanica (CE)
- Comandi bilaterali (no con radiocomando)
- Stabilizzatori fissi

- Hexagonal section extensions
- Independent extension cylinders
- Flanged valves
- Assembly kit included
- Oil tank
- Designed in accordance with EN12999
- Fatigue test classification: B3
- Outriggers with manual extension
- Light indicator for correct stabilizer stowing (CE)
- Mechanical rotation limitation (CE)
- Dual-side controls (No with radio remote control)
- Fixed stabilizer cylinders

- Extensions hydrauliques à section hexagonale
- Vérins hydrauliques à sortie indépendante
- Vannes bridées
- Kit de montage inclus
- Résevoir huile
- Projet en accords à la norme: EN12999
- Essai de fatigue en classe: B3
- Béquilles à overture manuelle
- Kit capteurs de replies de béquilles stabilisatrices (CE)
- Limitation mécanique de rotation
- Commandes bilatérales (Non avec radiocommande)
- Vérins stabilisateurs fixes

- Sechskantige Ausschübe
- Unabhängige Schubzylinder
- Geflanschte Ventile
- Montagekit inklusiv
- Ölbehälter
- Berechnungsnorm nach EN12999
- Ermüdungstest in Klasse: B3
- Handausfahrbare Abstützungen
- Warnleuchte für Abstützungen (CE)
- Mechanische Schwenkbegrenzung (CE)
- Beideseitige Kransteuerungen (Nicht mit Funkfernsteuerung)
- Feste Abstützungen

- Brazos telescópicos hexagonales
- Cilindros extesión independientes
- Válvulas flangeadas
- Kit de montaje incluido
- Depósito de aceite
- Norma de proyecto: EN12999
- Tipo de ensayo a la fatiga: B3
- Estabilizadores con apertura manual
- Indicador luminoso de estabilizadores cerrados (CE)
- Bloqueo rotación mecánica (CE)
- Mandos bilaterales cruzados (No con radiomando)
- Estabilizadores fijos

- Sessão de extensões sextavadas
- Cilindros de extensão independentes
- Válvulas flangeadas
- Kit de montagem
- Reservatório de óleo
- Norma do projeto: EN12999
- Tipo de ensaio de fadiga: B3
- Estabilizadores estendidos manualmente
- LED para indicar melhor estabilização (CE)
- Sistema mecânico de giro (CE)
- Comandos bilaterais (Não com comando por rádio)
- Estabilizadores fijos

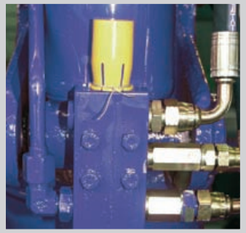

903N RRS Radiocomando palmare proporzionale

RADIO REMOTE STANDARD

Single hand proportional system

Possibilità di comandare via radio ogni movimento della gru utilizzando una sola mano
Single-handed control of every crane function

Regolazione proporzionale della velocità di ogni singolo movimento
Proportional speed control of any single movement

Comando via radio dei piedi stabilizzatori
Stabilizer control by radio

Selezione del movimento
Function selection

Selettore proporzionale della velocità
Proportional speed control

Dimensioni compatte e peso contenuto
Compact dimensions and reduced weight

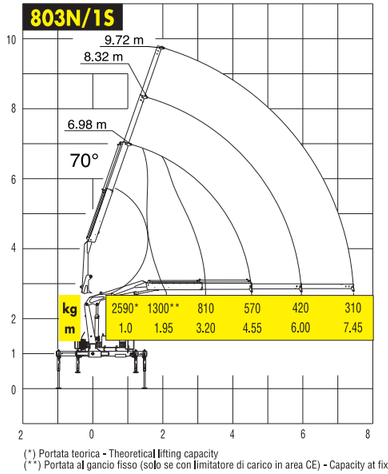

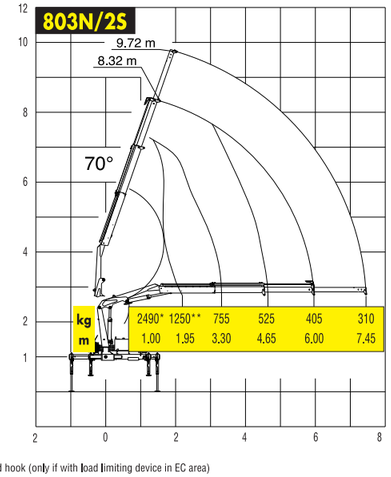

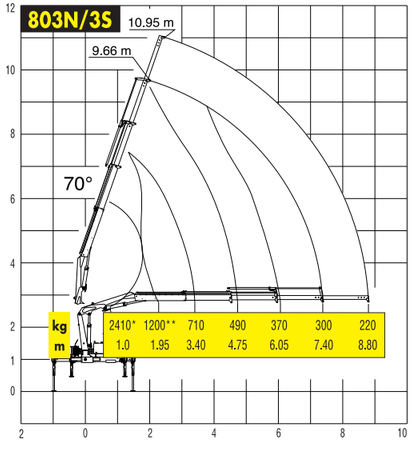

(*) Portata teorica - Theoretical lifting capacity
(**) Portata al gancio fisso (solo se con limitatore di carico in area CE) - Capacity at fixed hook (only if with load limiting device in EC area)

LIS System

Load Indicator System (LIS) is a system intended for protection of the manual extensions of the crane, and for load indication.

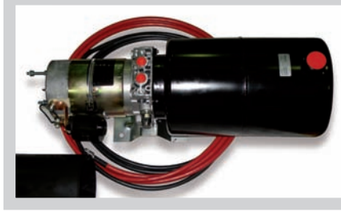

Power packs which use 12VDC or 24VDC power are normally controlled by the crane's control valve, so that they turn on and off automatically as needed.

COMPANY WITH QUALITY SYSTEM CERTIFIED BY DNV · ISO 9001/2000

B3 NORMA DIN 15018

AMCO VEBA GROUP